ロキシー
ロキシー４００Ｌキット

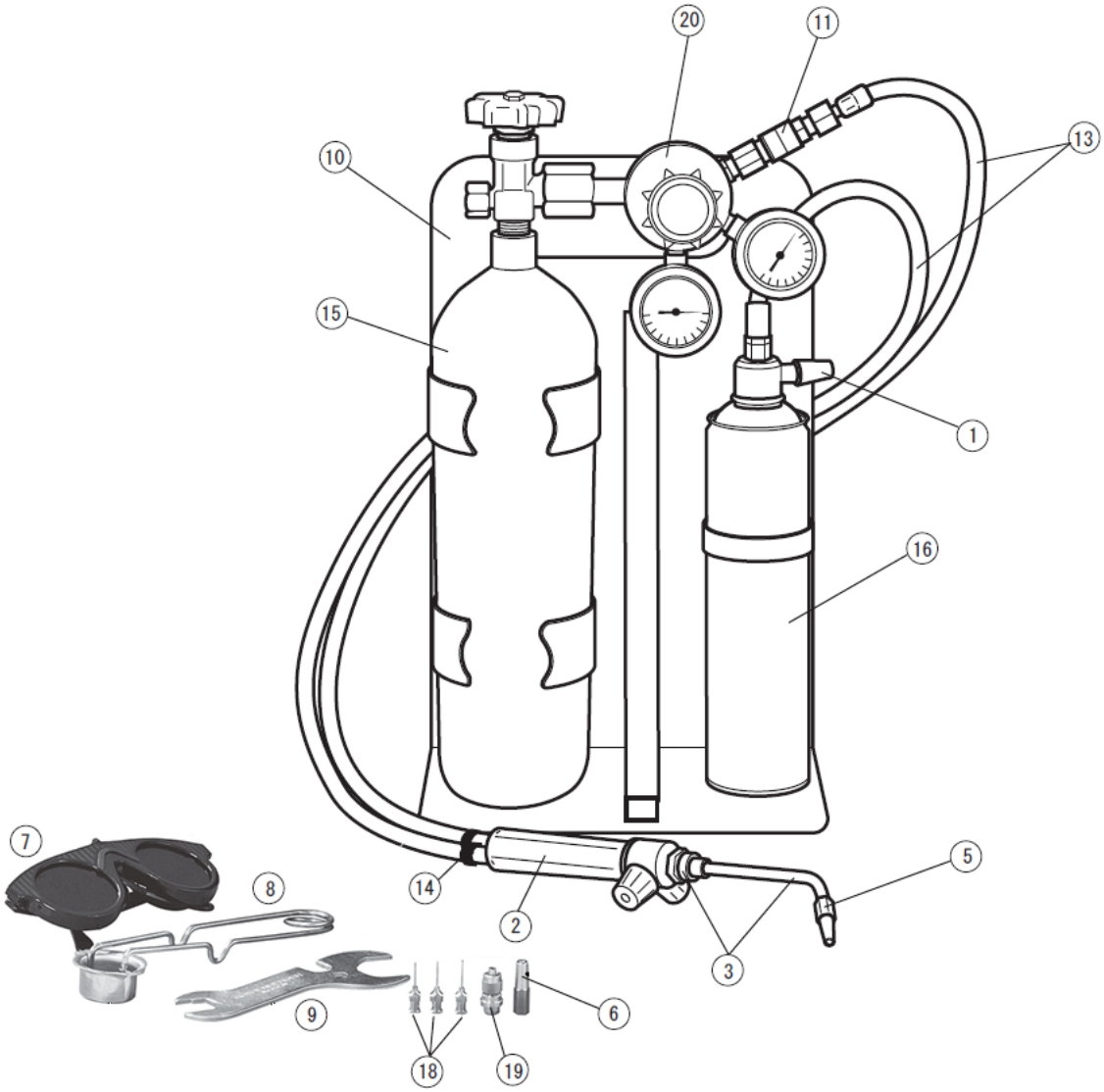

酸素調整器

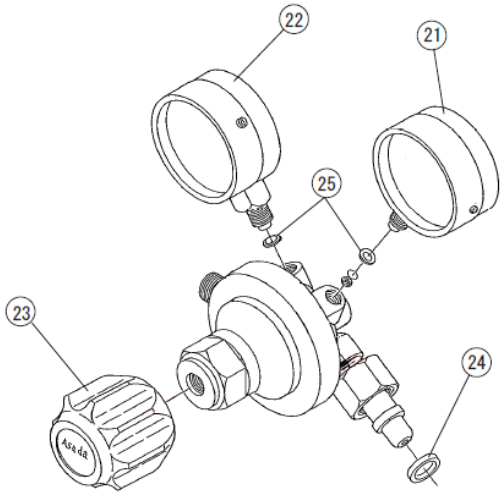

更新日 2023/05/02

ロキシー
ロキシー４００Ｌキット

Ref.№	コード№	部品名	員数	備考
1	R35723	調整バルブ	1	
2	R35580	溶接ハンドル	1	
3	R35584	ミキシングチューブ	1	（※2）
5	R35581	溶接ノズル 1.5mm	1	（※1）
6	R35582	溶接ノズル 2.0mm	2	（※1）
7	R35621	保護メガネ	1	
8	R32077	ライタ	1	
9	R35738	スパナ	1	
10	R35633	スタンド	1	
11	R350633	酸素逆火防止器	1	
15	R35635	酸素ボンベ 2L（ガスなし）	1	
16	R35570	マキシガス 400	1	
20	R35634	酸素調整器	1	
				※1）・※2）新・旧有り。
				2011 年 5 月迄の出荷分は旧型となり、現行品
				との互換性なし。溶接ノズル・ミキシングチュー
				ブをセットで交換の必要あり。
別販売品				
14	R56117	ホースバンド（2 ヶ入）	1	ネジ締め式
14	R83011	ホースバンド（1 ヶ入）	1	カシメ式。補修単品は供給無し。R56117 を使用。
18	R35712	マイクロチップ 0.3mm	1	
18	R35696	マイクロチップ 0.5mm	1	
18	R35713	マイクロチップ 0.7mm	1	
19	R35585	マイクロチップアダプタ	1	
-	R32088	ライタ石（５ケ入り）	1	
組	R35785	ダブルホース 3m (№11,13,14x4)	1	ホースバンドはカシメ式
組	R1500001264	溶接ハンドルホース 3m 組(№2,13,14x4)	1	ホースバンドはカシメ式
酸素調整器				
21	R35155	酸素調整器用圧力ゲージ 1 次側	1	
22	R35156	酸素調整器用圧力ゲージ 2 次側	1	
23	R35160	酸素調整器用押しネジ	1	
24	R56119	ナイロンパッキン	1	
25	R56322	圧力ゲージ用パッキン (2 ヶ入)	1	

更新日 2023/05/02