真空ポンプ 4CFMEco

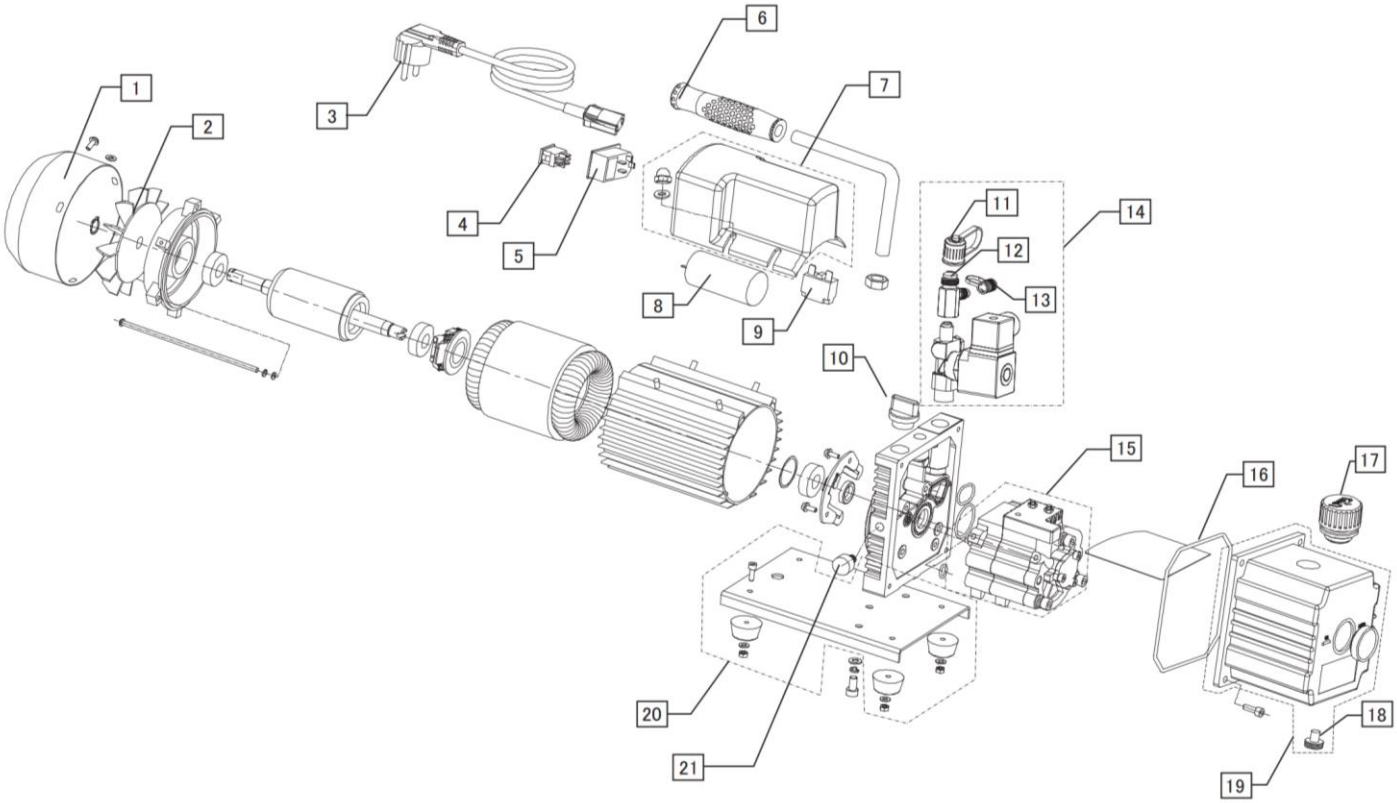

更新日 2023/11/28

真空ポンプ 4CFMEco

Asada

Ref.	コード№.	部品名	員数	備考
1.	WV310200401	ﾌｧﾝｶﾊﾞｰ	1	
2.	WV310190303	ﾌｧﾝ	1	
3.	WV310390604	電源ｺｰﾄﾞ 1.8m　3P ｲﾝﾚｯﾄﾀｲﾌﾟ	1	
4.	WV310470051	ｽｲｯﾁ	1	
5.	WV310480201	ｿｹｯﾄ	1	
6.	WV310340101	ﾊﾝﾄﾞﾙｶﾊﾞｰ	1	
7.	WV2019	電装ﾎﾞｯｸｽ組	1	
8.	WV310490502	ｺﾝﾃﾞﾝｻ 350μF	1	
9.	WV310411007	ﾌﾞﾚｰｶ 10A	1	
10.	WV2029	注油口ｷｬｯﾌﾟ組	1	
11.	WV342	ｽﾄﾗｯﾌﾟ付 3/8 ｷｬｯﾌﾟ	1	
12.	WV310910221	1/4, 3/8 吸気口付き真鍮継手	1	
13.	71018	ｽﾄﾗｯﾌﾟ付 1/4 ｷｬｯﾌﾟ	1	
14.	WV4056	電磁弁組	1	
15.	WV4037	ﾎﾟﾝﾌﾟ組 4CFM	1	
16.	WV300310007	O ﾘﾝｸﾞ φ144×2.65d	1	
17.	W2039	注油・排気口ｷｬｯﾌﾟ組	1	O ﾘﾝｸﾞ付
18.	WV311090101	ﾄﾞﾚﾝﾌﾟﾗｸﾞ	1	O ﾘﾝｸﾞ付
19.	WV4040	ﾎﾟﾝﾌﾟｹｰｽ組	1	
20.	WV2050	ﾍﾞｰｽ組	1	
21.	WV2051	ｶﾞｽﾊﾞﾗｽﾄﾊﾞﾙﾌﾞ組	1	O ﾘﾝｸﾞ付
	WV240M	4CFM Eco ﾓｰﾀ組	1	
	WV300310066	O ﾘﾝｸﾞ 30×3.5d	1	注油・排気口ｷｬｯﾌﾟ用
	WV300310031	O ﾘﾝｸﾞ 15×3d	1	ｶﾞｽﾊﾞﾗｽﾄﾊﾞﾙﾌﾞ用
	WV300310035	O ﾘﾝｸﾞ 11.2×2.65d	1	ﾄﾞﾚﾝﾌﾟﾗｸﾞ用