ドレンクリーナ
突破ガン

Asada

本体

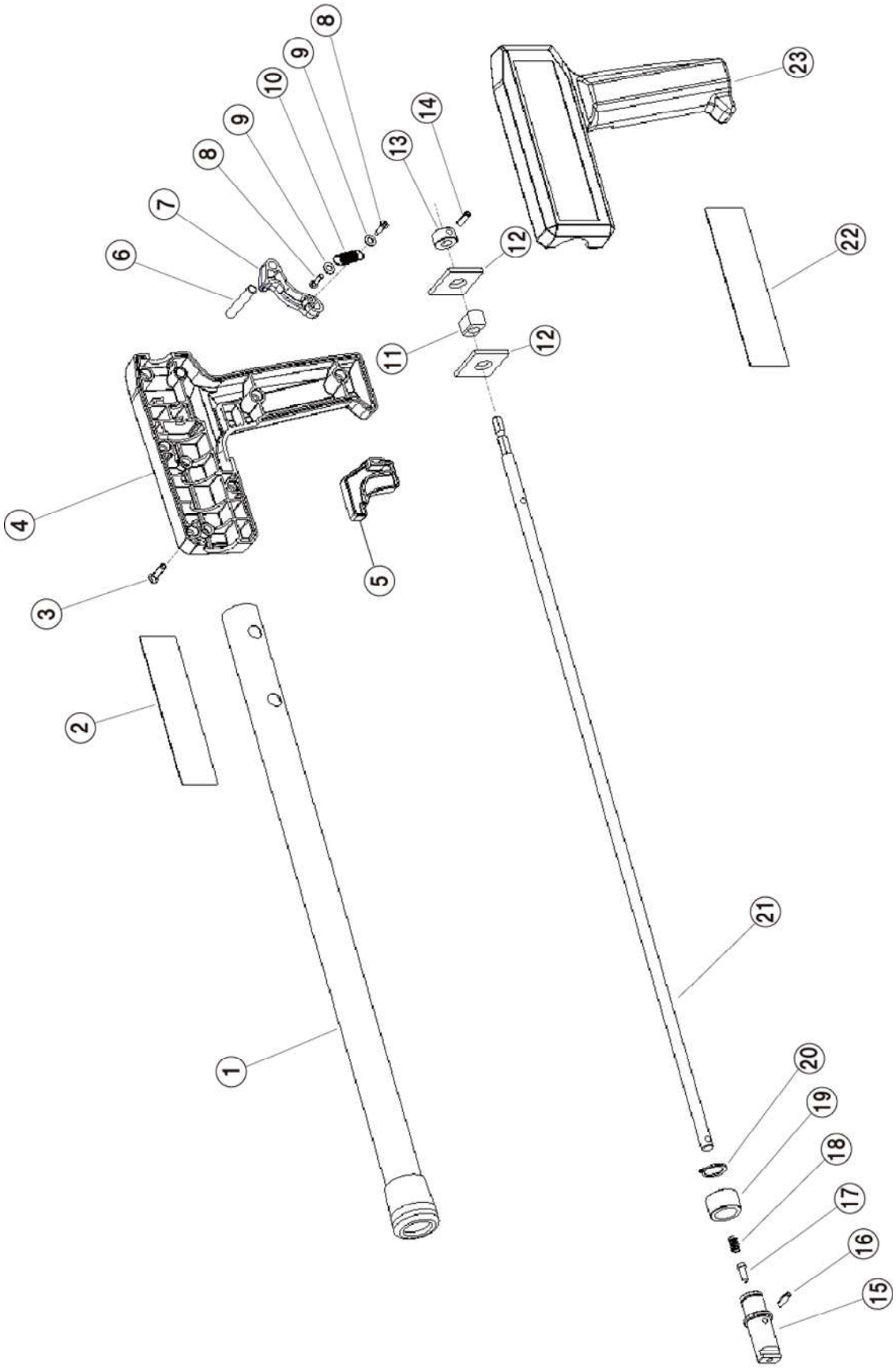

作成 2024/01/16

ドレンクリーナ
突破ガン

Asada
本体

No.	コード No.	部品名	員数	備考
1	TG127	TG10 パイプシャフト組	1	
2	SS0660	機銘板　突破ガン	1	
3	82929	＋タッピンねじなべ 4×16L	6	
4	TG123	TG10 グリップ右	1	
5	TG112	TG10 トリガー	1	
6	83470	平行ピン 6×32L SUS A 種	1	
7	TG119	TG10 プッシュアーム	1	
8	82951	極低頭タッピンねじ 3×10L	2	
9	81233	平座金 4 小形丸メッキ	2	
10	TG105	TG10 トリガースプリング	1	
11	TG104	TG10 ロッドカラー	1	
12	TG128	TG10 ガードシート	2	
13	TG102	TG10 ストッパー	1	
14	83011	スプリングピン 4×14L	1	
15	TG103	TG10 クイックカップリング C	1	
16	83011	スプリングピン 4×14L	1	
17	70080	ピン	1	
18	70083	圧縮ばね	1	
19	TG106	TG10 カラー	1	
20	83304	C 形止め輪 S-15	1	
21	TG101	TG10 ロッド	1	
22	SS0661	品名ラベル　突破ガン	1	
23	TG111	TG10 グリップ左	1	

作成 2024/01/16

ドレンクリーナ
突破ガン

Asada

ワイヤ・バスケット・付属品

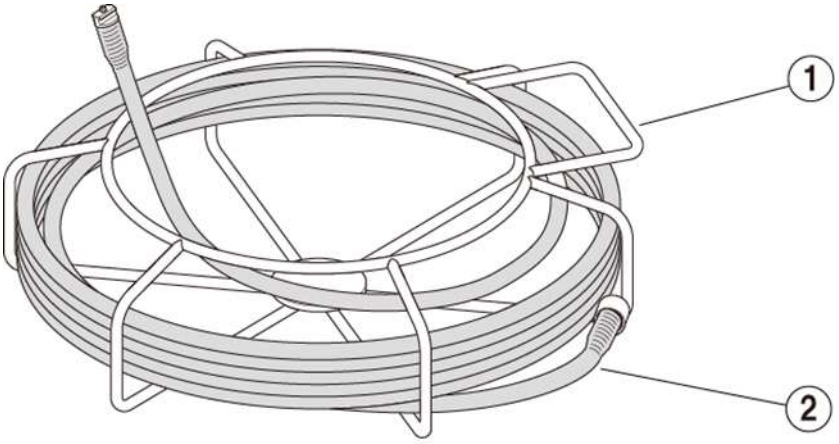

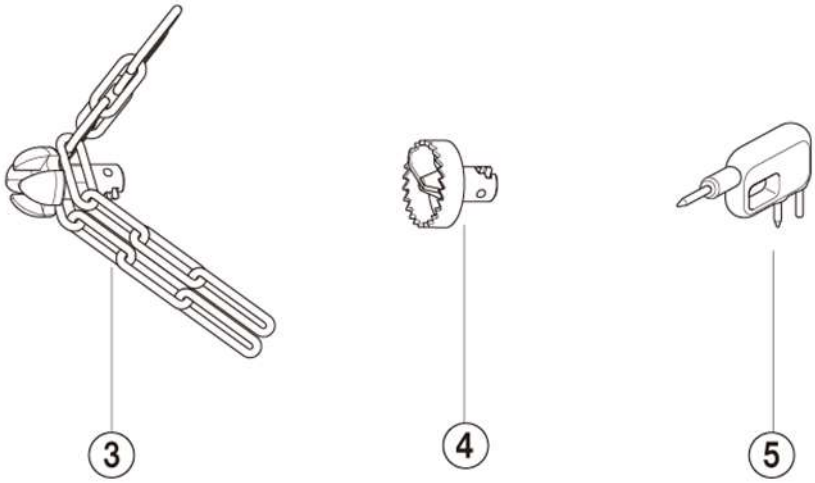

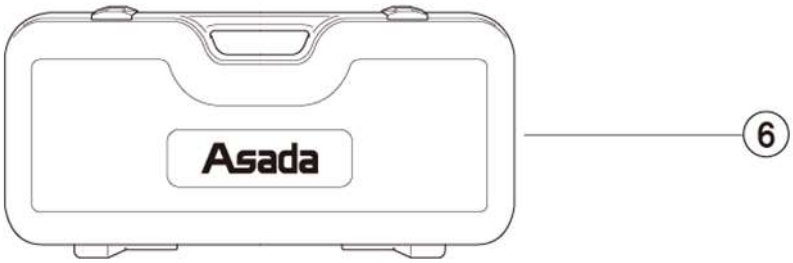

作成 2024/01/16

ドレンクリーナ
突破ガン

Asada

ワイヤ・バスケット・付属品

No.	コード No.	部品名	員数	備考
1	TG116	TG10 バスケット	1	
2	TG110	TG10 ワイヤ 13mm×1.2m	5	TG108 ワイヤ５本セットの場合
2	TG110	TG10 ワイヤ 13mm×1.2m	9	TG118 ワイヤ９本セットの場合
3	TG120	TG10 クラッシャヘッド	1	
4	TG125	TG10 スパイラルソー40	1	
5	TG135	TG10 ワイヤキーTG	1	
6	TG117	TG10 収納ケース	1	

作成 2024/01/16