フランジピン・ステンレス

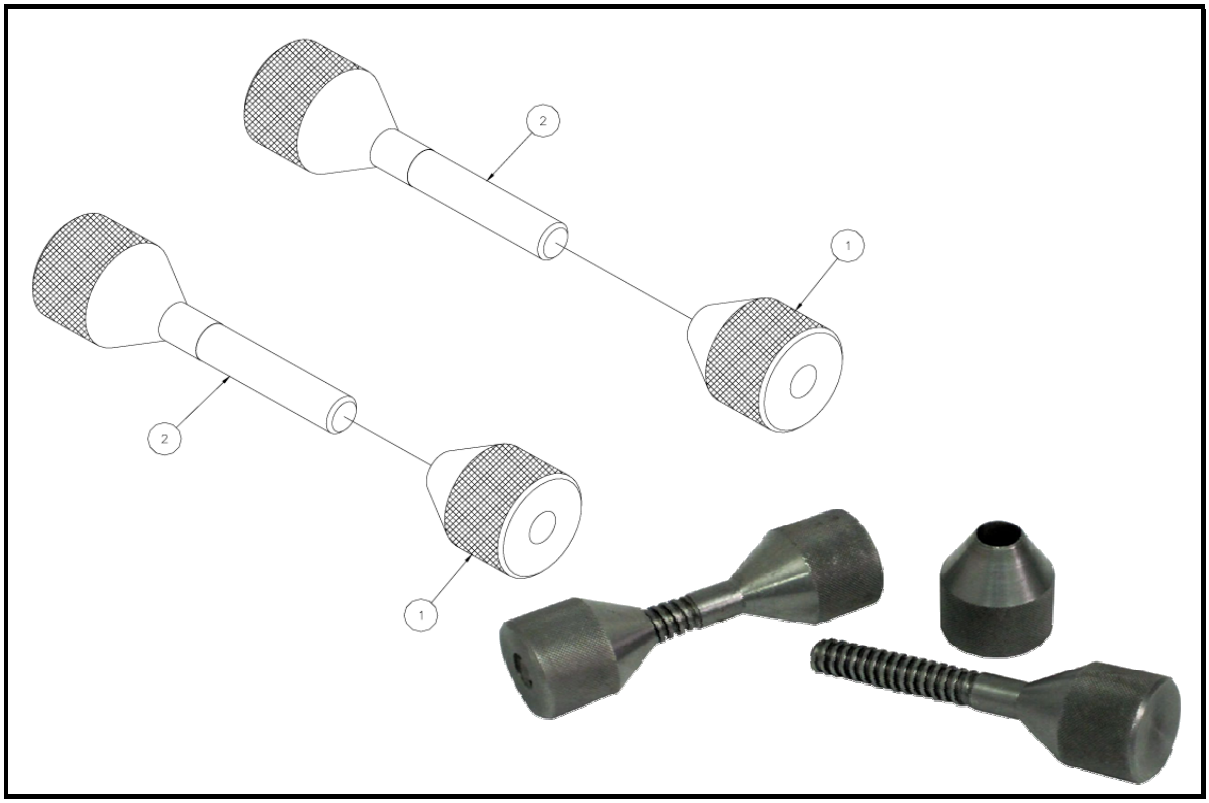

フランジピン・ステンレス

No.	部品コード	部品名	個数	No.	部品コード	部品名	個数
1	S780427	フランジピン　ナット（SUS）	2				
2	S780428	フランジボルト（SUS）	2				

フランジピン・クイック

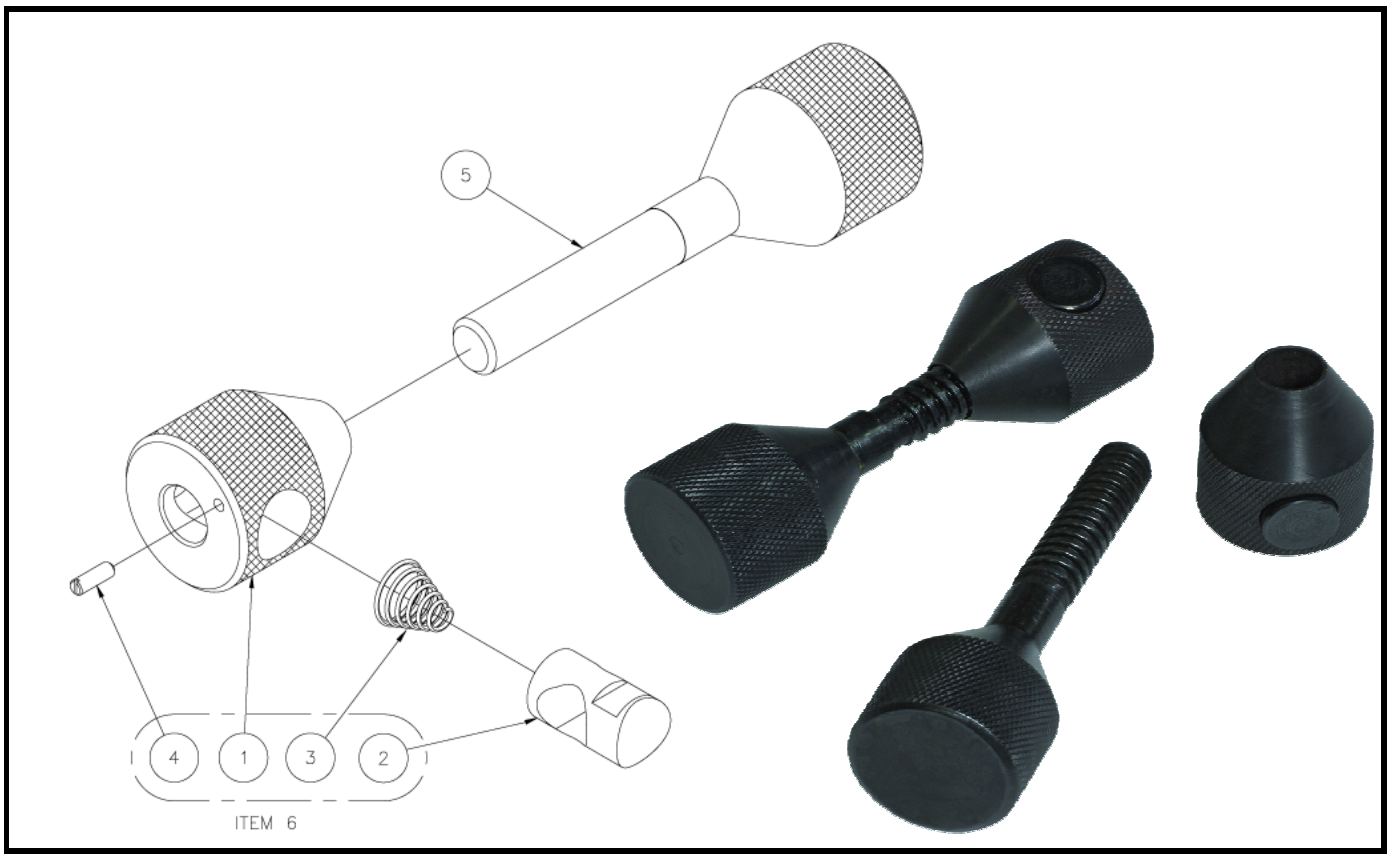

フランジピン・クイック

No.	部品コード	部品名	個数	No.	部品コード	部品名	個数
1	S781238	クイックピン　ナット	2				
2	S781239	クイックピン　プランジャー	2				
3	S775251	スプリング.75 X .25 X .75	2				
4	S771429	ネジ8-32 CUP PT SLTD	2				
5	S780432	フランジボルト	2				
6	S781237	クイックピン　ナット組	2				

2015/5/21

フランジピン・水準器付

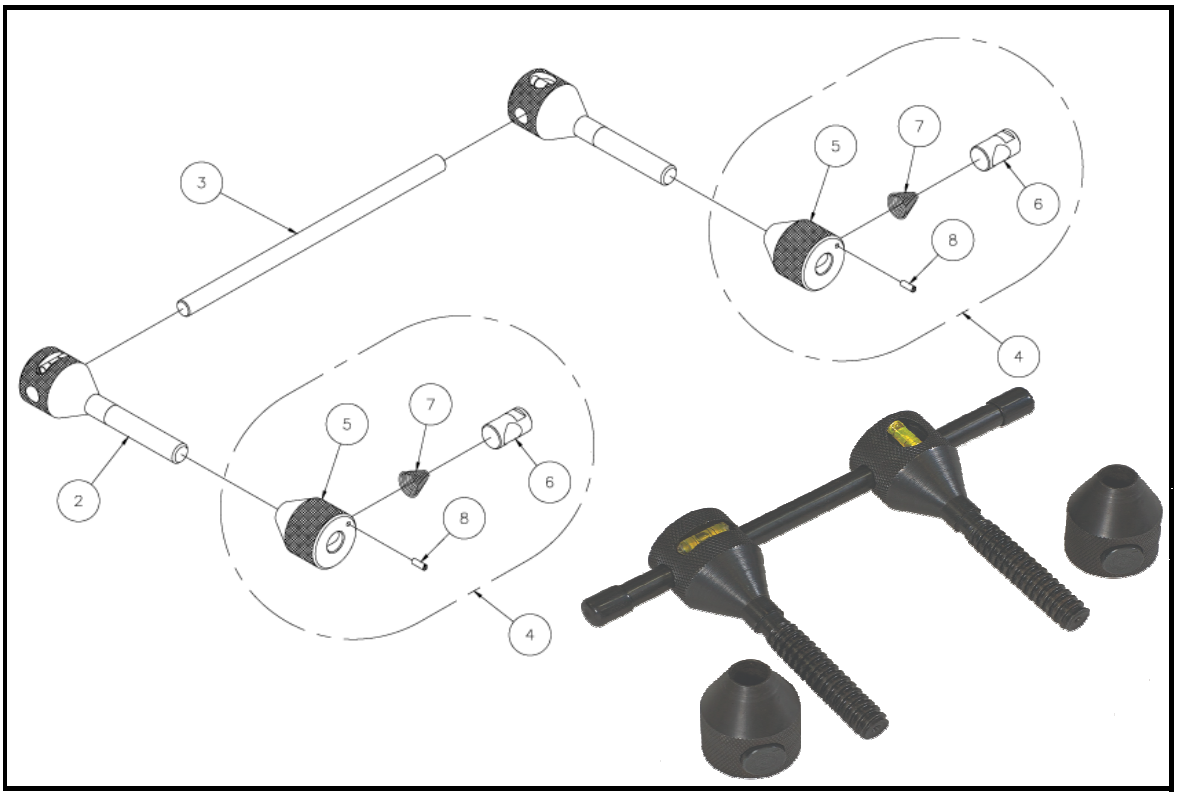

フランジピン・水準器付

No.	部品コード	部品名	個数	No.	部品コード	部品名	個数
1	S781241	フランジボルト(縦水準器付)	1				
2	S781242	フランジボルト(横水準器付)	1				
3	S781245	バー	1				
4	S781237	クイックピン　ナット組	2				
5	S781238	クイックピン　ナット	2				
6	S781239	クイックピン　プランジャー	2				
7	S775251	スプリング.75 X .25 X .75	2				
8	S771429	ネジ8-32 CUP PT SLTD	2				