ねじ切機
ビーバー25

Asada

ダイヘッド PT1/2-1

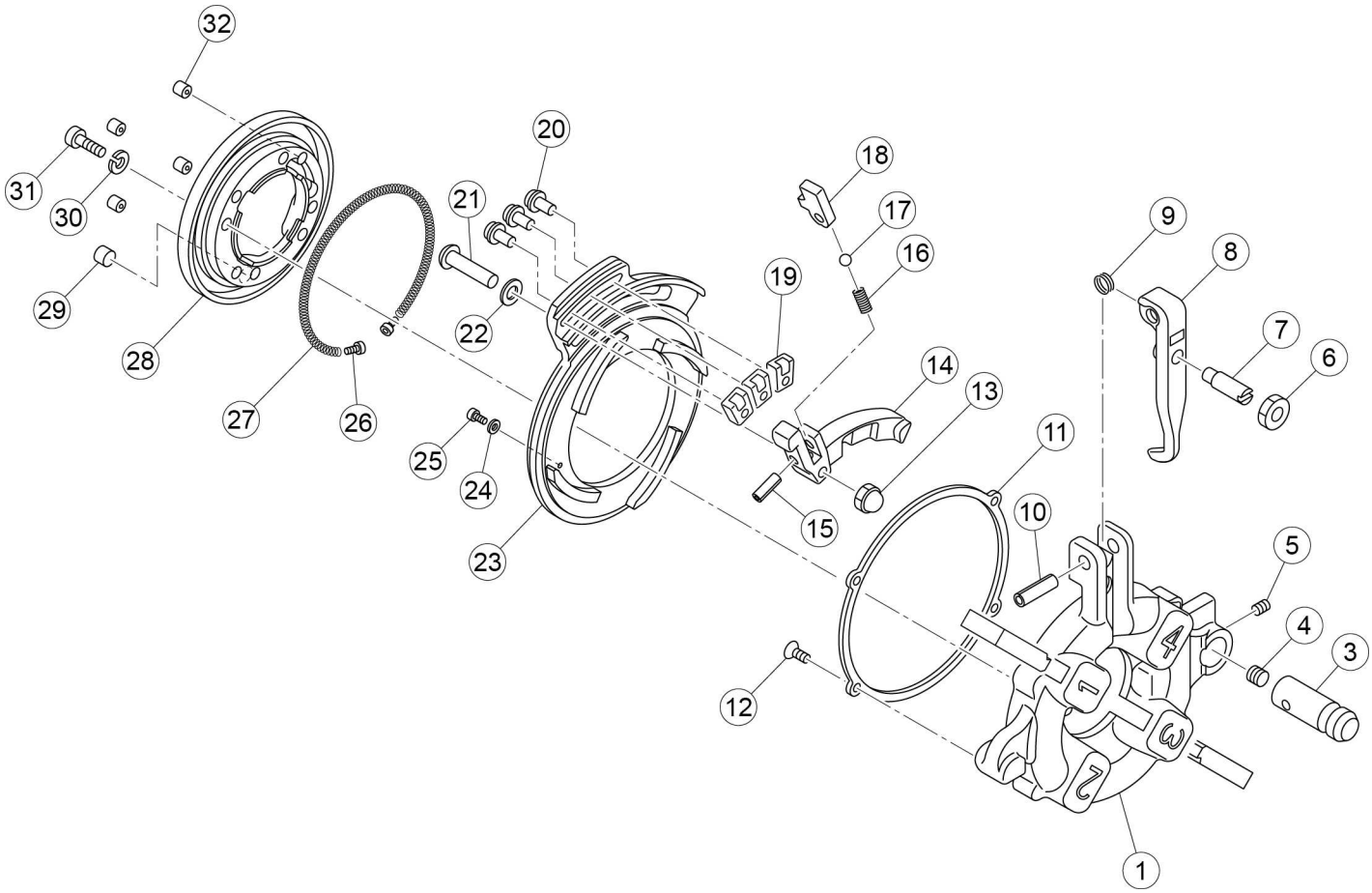

更新日 2017/03/01

ねじ切機
ビーバー25

Asada

ダイヘッド PT1/2-1

Ref. No.	コードNo.	部品名	員数	備考
1	BE381	BE25 ダイヘッド本体 1/2-1	1	
3	BE386	BE25 ダイヘッドピン	1	
4	84251	六角穴付テーパねじプラグ PT 1/8 黒染	1	
5	80358	六角穴付止めねじ M6×6L 黒染	1	
6	81021	六角ナット M10 三種 メッキ	1	
7	BE385	BE25 セットピン 1/2-1	1	
8	BE384	BE25 ロッキングレバー 1/2-1	1	
9	AS005	AS1 レバースプリング	1	
10	83050	スプリングピン Φ8×30L	1	
11	AS041	AS1 押え金	1	
12	82266	＋皿小ねじ M4×10L 黒染	4	
13	81078	六角袋ナット M8 メッキ	1	
14	BE387	BE25 セットブロック 1/2-1	1	
15	83035	スプリングピン Φ6×18L	1	
16	52111	AT 位置決めスプリング	1	
17	88571	鋼球 3/16	1	
18	BE019	BE25 位置決めプレート	1	
19	AS009	AS1 位置決めブロック 1/2	1	
19	AS010	AS1 位置決めブロック 3/4	1	
19	AS011	AS1 位置決めブロック 1	1	
20	82977	六角穴付フランジボルト M6×14L 黒染	3	
20	81225	平座金 M6 黒染	3	
21	82305	六角穴付ボタンボルト M8×35L	1	
22	81276	平座金 M8 小形丸 黒染	1	
23	BE382	BE25 カム板 1/2-1	1	
24	81111	ばね座金 M4 黒染	1	
25	80211	六角穴付ボルト M4×6L 黒染	1	
26	80152	六角穴付ボルト M4×10L 黒染	2	
27	AS012	AS1 開放スプリング	1	
28	BE383	BE25 ダイヘッド蓋 1/2-1	1	
29	83461	平行ピン Φ10×8L m6	1	
30	81251	六角穴付ボルト用ばね座金 M6 黒染	4	
31	80165	六角穴付ボルト M6×18L 黒染	4	
32	88598	玉入ボールカップ 7.5mm	4	